# Model CC87 Series

**압축형 로드셀 (280ton)**

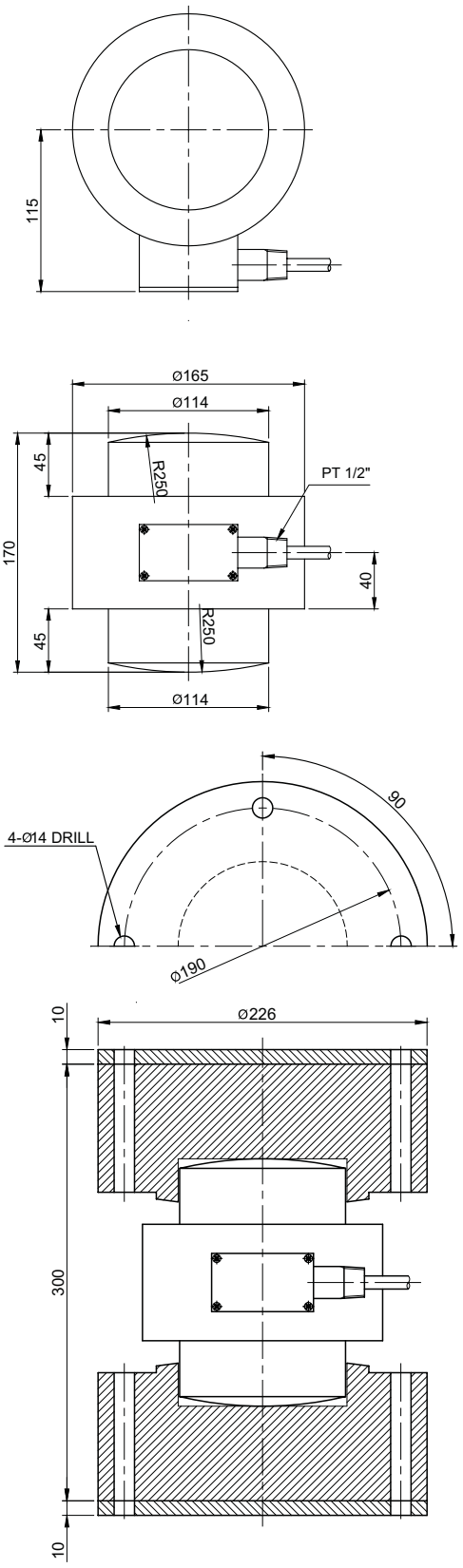


CC87 모델은 컬럼타입 박형로드셀입니다.
설치높이가 낮아 횡하중 영향이 있는 계량시스템이나
대용량호퍼, 탱크 스케일 및 고하중용 산업용 계량,
계측장치에 사용하며 다이아프램을 용접하여
완전 밀폐구조로 되어있습니다.

- 완전 밀폐구조
- 고장력 특수강을 사용

## 사 양

| | |
|---|---|
| 모 델 | CC87 |
| 정격용량 (R.C.) | 280ton |
| 정격출력 (R.O.) | 1.5mV/V±0.5% |
| 정밀도 | ≤0.2% R.O. |
| 제로발란스 | ≤1% R.O. |
| 온도보상범위 | -10 ~ 70°C |
| 허용온도범위 | -20 ~ 80°C |
| 출력의 온도영향 | ≤0.05% LOAD/10°C |
| 영점의 온도영향 | ≤0.05% R.O./10°C |
| 입력간저항 | 350 Ohms ±10 Ohms |
| 출력간저항 | 350 Ohms ±10 Ohms |
| 절연저항 | 2000 MOhms at 50V DC |
| 인가전압 | 10V(Recommended), 15V(Maximum) |
| 연결케이블 | 10m(22AWG x 4Core Shielded) |
| 보호등급 | meets IP 67 |
| 허용과부하 | 150% R.C |
| 극한과부하 | 200% R.C |

**형식명**

**CC87** - **280T**

└모델 └용량 280 ton

**결선도**

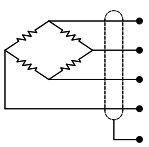

- 적 색 : 입 력 (+)
- 녹 색 : 출 력 (+)
- 백 색 : 입 력 (-)
- 청 색 : 출 력 (-)
- 실 드 : 접 지

* Specifications are subject to change without notice

2008년 4월

봉신로드셀주식회사 경기도 성남시 중원구 상대원동 148번지 TEL : 031-742-6661 FAX : 031-742-6664
www.bongshin.com e-mail : loadcell@bongshin.com